2021年度　秋季交歓大会（全道大会予選）　男 子

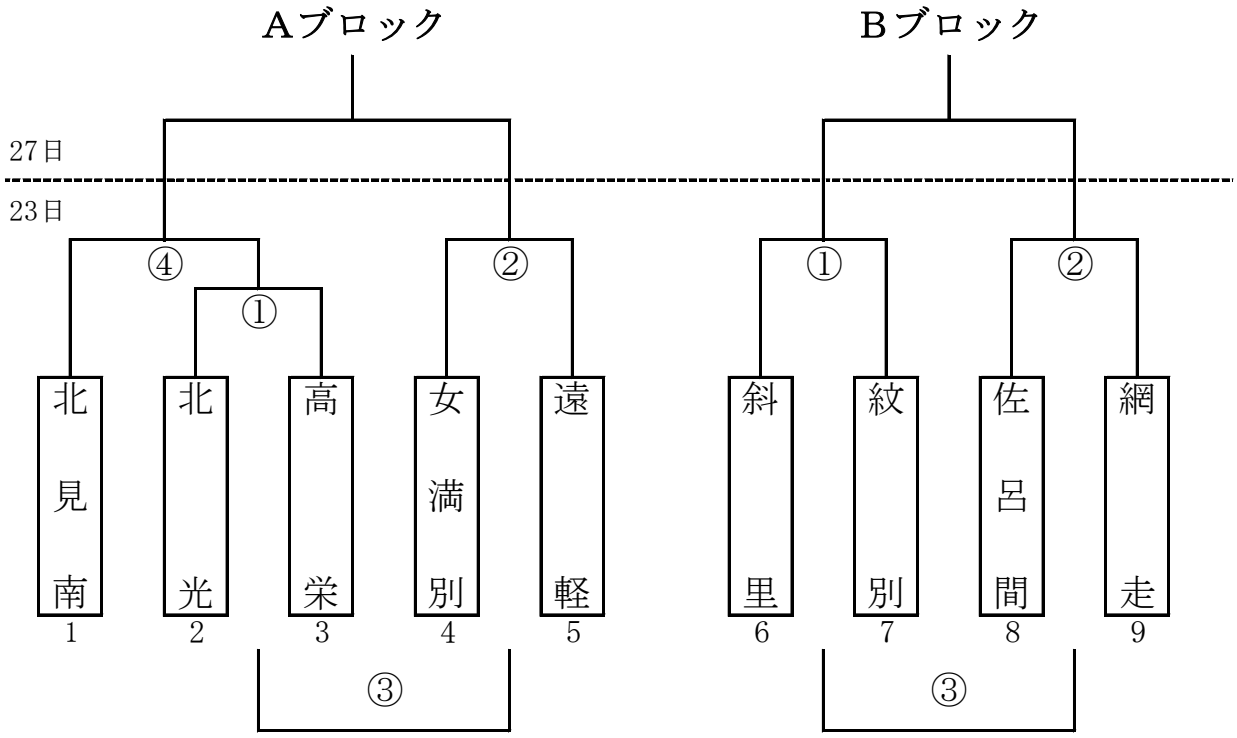

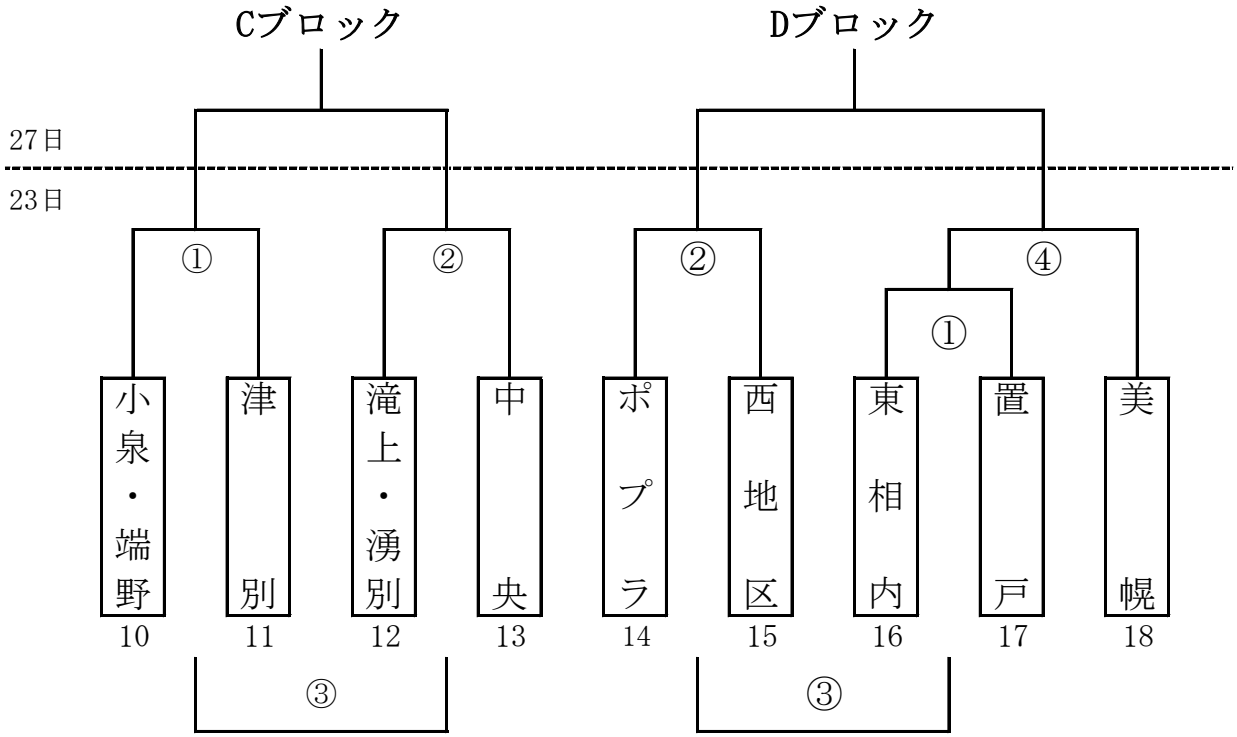

コート	
A：美幌スポーツセンターAコート	C：端野小学校
B：網走潮見小学校	D：美幌スポーツセンターBコート

※美幌スポーツセンターAコートの観客席はフロアに設けず、２階観覧席を利用

	１日目	時間
①	１試合目	9:30
②	２試合目	11:20
③	３試合目	13:10
④	４試合目	15:00

23日　開場時刻　8：50

オフィシャル	
23日　第１試合	
A	北見南
B	網走
C	中央
D	美幌

※コンソレーションは前の試合の勝ちチーム

2021年度　秋季交歓大会（全道大会予選）　女 子

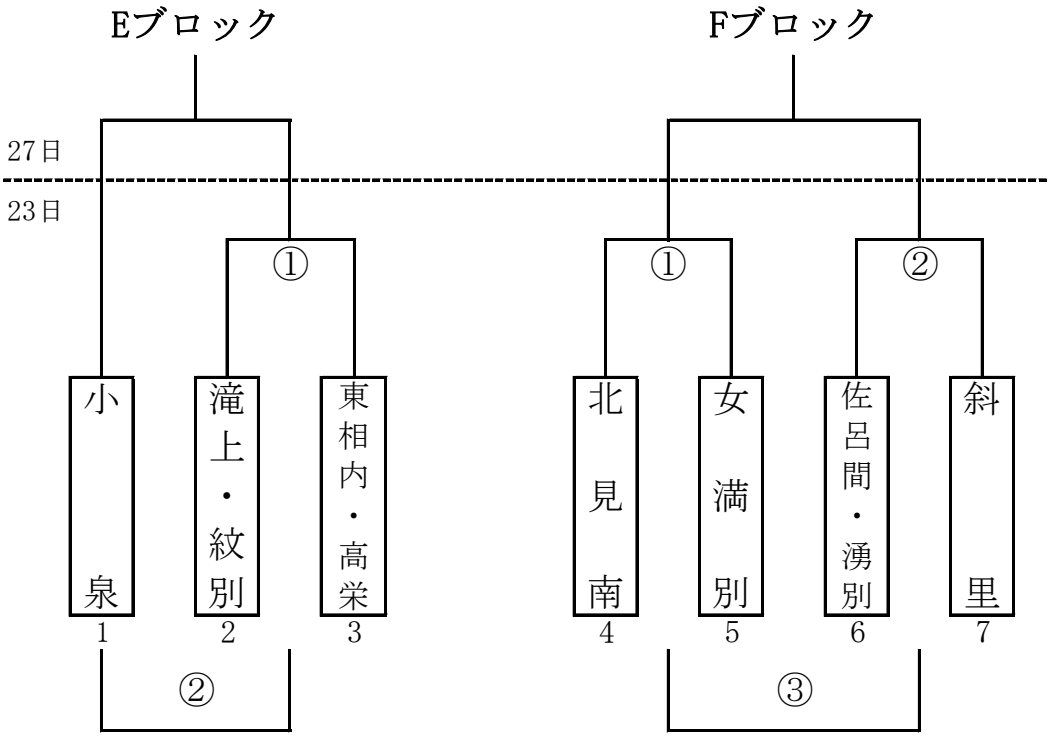

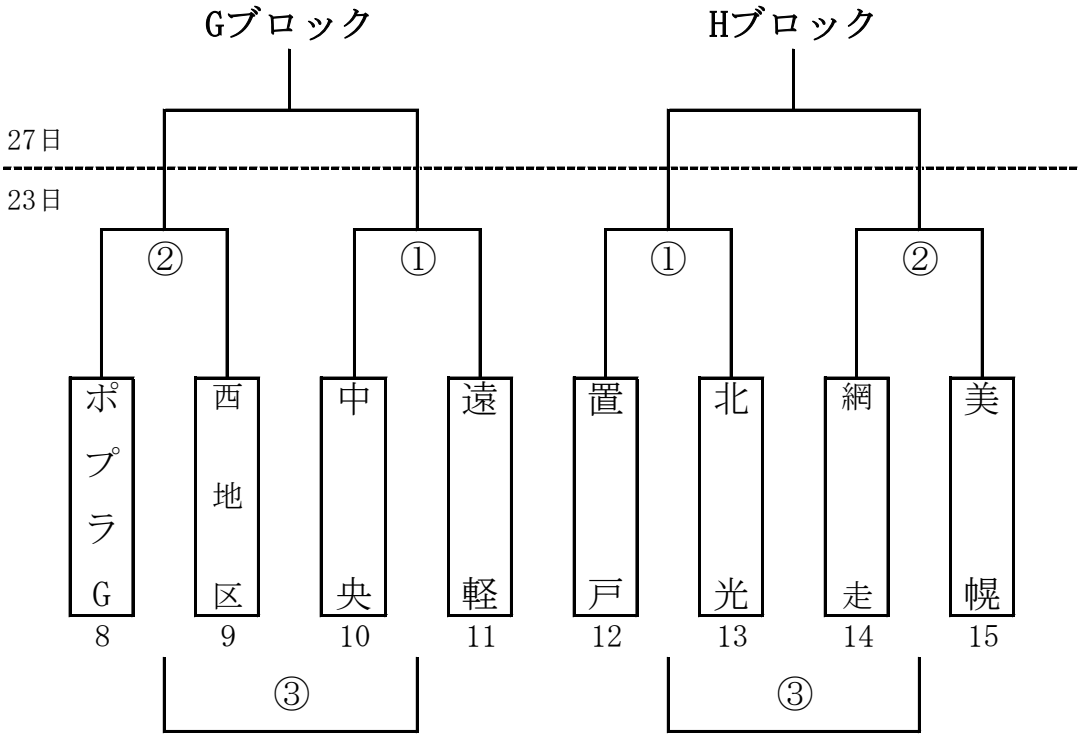

コート	
E:小泉小学校	G:中央小学校
F:女満別小学校	H:美幌東陽小学校

	１日目	時間
①	１試合目	9:30
②	２試合目	11:20
③	３試合目	13:10

23日　開場時刻　8：50

オフィシャル	
23日　第１試合	
E	小泉
F	斜里
G	西地区
H	美幌

※コンソレーションは
前の試合の勝ちチーム

2021年度　秋季交歓大会（全道大会予選）～２日目・３日目～

大会２日目

男子27日（土）美幌スポーツセンター　　開場 8:50

	時刻	Aコート	Bコート
１試合目	9:30	A決勝	B決勝
２試合目	10:50	E決勝	F決勝
３試合目	12:10	C決勝	D決勝
４試合目	13:30	G決勝	H決勝
５試合目	14:50	A-B	E-F
６試合目	16:10	C-D	G-H

２日目ＴＯ
＜第１試合＞
３試合目ブロックの１～４位シード側の勝ち上がりチーム
＜２試合目以降＞
前の試合の負けチーム

大会３日目

28日（日）　美幌スポーツセンター　開場 8:50

	時刻	Aコート	Bコート
１試合目	9:30	AB勝-CD負	AB負-CD勝
２試合目	11:20	EF勝-GH負	EF負-GH勝
３試合目	13:10	CD負-AB負	CD勝-AB勝
４試合目	15:00	GH負-EF負	GH勝-EF勝

３日目ＴＯ
＜１試合目＞
Aコート：EF勝、Bコート：EF負
＜２試合目＞
Aコート：AB勝、Bコート：AB負
＜３試合目＞
Aコート：GH負、Bコート：GH勝
＜４試合目＞
Aコート：CD負、Bコート：CD勝

男子5位
決定戦

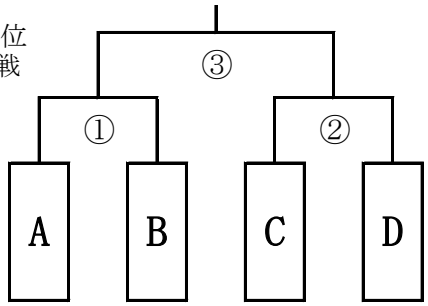

	時刻
１試合目	10:50
２試合目	12:40
３試合目	15:00

開場　10：10

５位決定戦ＴＯ
＜１試合目＞
Ｄブロック代表
＜２試合目以降＞
前の試合の負けチーム

決勝リーグ表（男子）

	A	B	C	D	順位
A					
B					
C					
D					

決勝リーグ表（女子）

	E	F	G	H	順位
E					
F					
G					
H					